CALCUL DE BROCHAGE

Figure 1

Douille ø60

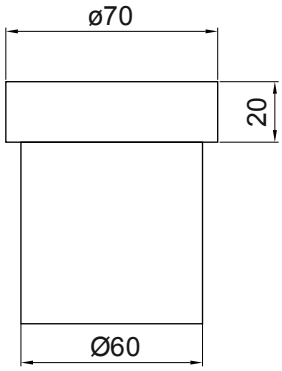

Figure 2

Brosse 18 mm

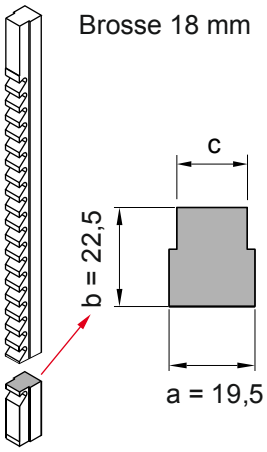

Figure 3

Hauteur à fraiser

d = b + h

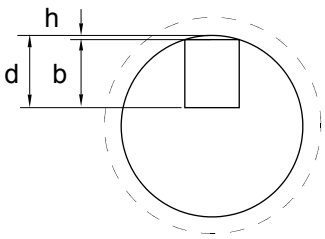

Pièce terminée

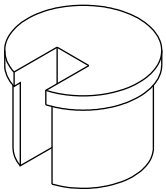

1. Mecaniser le douille. (figure 1)

2. Prendre des mesures à la brosse inférieure. Dans ce cas, la brosse 18 mm (figure 2)

3. Passez à abaisser le douille sur le freseuse. La hauteur «d» de la mouture, on arrive à ajouter la constante "h" et "b" (Figure 3)

4. La coupe doit être utilisé dans ce cas est la constante "a", qui est de 19,5 mm (figure 2)

La hauteur "h" est obtenue en appliquant la formule suivante

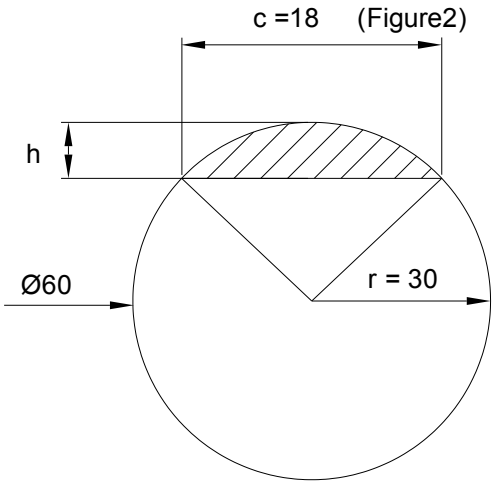

$$h = r - \tfrac{1}{2}\sqrt{4r^2 - c^2}$$

$$h = 30 - \tfrac{1}{2}\sqrt{4x30^2 - 18^2}$$

$$h = 30 - \tfrac{1}{2}\sqrt{3600 - 324}$$

$$h = 30 - 0{,}5\sqrt{3276} = 57{,}236$$

$$h = 0{,}5 \times 57{,}236 = 28{,}618$$

$$h = 30 - 28{,}618 = 1{,}381$$

$$\boxed{h = 1{,}38}$$

PRADA NARGESA, S.L. · Ctra. De Garrigàs a Sant Miquel s/n · 17476 Palau Sta. Eulalia (Girona) ESPAÑA
Tel. +00 34 972 568 085 · Fax +00 34 972 568 320 · nargesa@nargesa.com · www.nargesa.com